1.1 Система обозначения червячного мотор-редуктора серии РС

РС 40 – 10 – 140 – Ф – В3 – 0,55 – 32 – 380 – 50 (4Р)
1 2 3 4 5 6 7 8 9 10 11

1 – Серия редуктора (**РС**)

2 – Межосевое расстояние, мм (**30,40,50,63,75,90,110,130,150**)

3 – Номинальное передаточное отношение редуктора

4 – Число оборотов выходного вала, об/мин

5 – Фланец на выходном валу редуктора **(Ф, ФБ, ФЛ)**

6 – Монтажное положение (**В3,В6,В7,В8,V5,V6**)

7 – Мощность электродвигателя, кВт

8 – Крутящий момент на выходном валу, Нм

9 – Напряжение питания электродвигателя, В

10 – Частота питающей сети, Гц

11 – Количество полюсов электродвигателя (**2,4,6**)

1.2 Система обозначения двухступенчатого мотор-редуктора серии КРС

К РС 40 – РС 50 – 1200 – 1,17 – Ф – AAL – 0,12 – 252 – 380 – 50 (4Р)
1 2 3 4 5 6 7 8 9 10 11 12 13 14

1 – Серия двухступенчатого редуктора

2 – Серия редуктора первой ступени **(РС)**

3 – Межосевое расстояние редуктора первой ступени, мм (**30,40,50,63)**

4 – Серия редуктора второй ступени **(РС)**

5 – Межосевое расстояние редуктора второй ступени, мм (**30,40,50,63,75,90,110)**

6 – Номинальное передаточное отношение сборки

7 – Число оборотов выходного вала, об/мин

8 – Фланец на выходном валу редуктора **(Ф, ФБ, ФЛ)**

9 – Монтажное положение **(BAL,BAR,AAL,AAR,VAL,VAR,MAL,MAR)**

10 – Мощность электродвигателя, кВт

11 – Крутящий момент на выходном валу, Нм

12 – Напряжение питания электродвигателя, В

13 – Частота питающей сети, Гц

14 – Количество полюсов электродвигателя (**2,4,6**)

www.reduktor-mex.ru

1.3 Система обозначений червячных редукторов

Одноступенчатый червячный редуктор

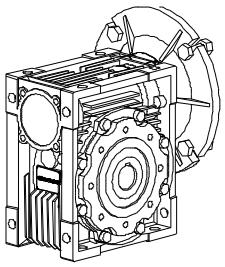

РС ...

РС ... Ф

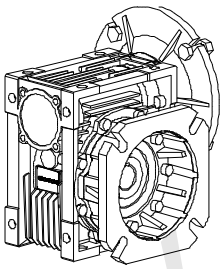

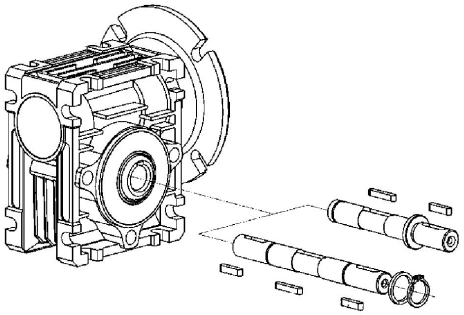

Односторонний и двухсторонний выходной вал

Двухступенчатый червячный редуктор

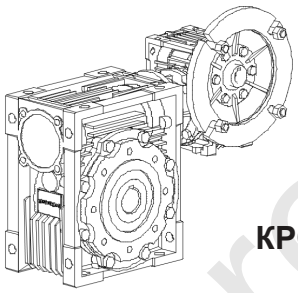

КРС ... - РС ...

КРС ... - РС ... - Ф

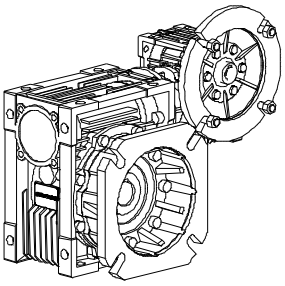

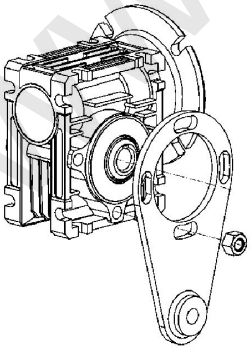

Реактивная штанга

www.redukto r-mex.ru